EIP006C0300LSD1L

LED-Netzteil für 300 mA Konstantstrom
13...20 Vdc, 4...6 W, IP20, unabhängige Installation
TRIAC (Phasenan- & Phasenabschnitt) dimmbar

M M 110 F SELV

TRIAC Dimmable

INDEPENDENT INSTALLATION

Elektrische Daten

Nennspannung	220...240 Vac	
Eingangspannung	198...264 Vac	
Netzfrequenz	50/60 Hz	
Leistungsfaktor (λ)	≥ 0,9	220...240 Vac
Eingangstrom	0,05 A	Volllast, 198 Vac
Leerlaufverluste	≤ 1 W	
Einschaltstrom	10 A	Volllast, 240 Vac
Schutzleiterstrom	< 0,5 mA	240 Vac
Ausgangsspannung	13...20 Vdc	
Ausgangsstrom	300 mA	
Nennausgangsleistung	4...6 W	
Effizienz	≥ 74 %	Volllast, 240 Vac
Lebensdauer	> 30000 h	50 °C
Dimmbar	Ja	
Dimmart	Triac (Phasenan- & Phasenabschnitt)	
Dimmbereich	10...100 %	

Betriebsbedingung

Umgebungstemperatur (ta)	-10...+50 °C
Max. Oberflächentemperatur (tc)	75 °C
Zulässige rel. Luftfeuchte	10...90 %
Schutzklasse	II
Schutzart	IP20

Schutzeinrichtung

Kurzschlussschutz	Ja *	
Überlastschutz	Ja *	105...120 %
Überspannungschutz	Ja *	> 30 Vdc
Übertemperaturschutz	Ja *	

(*) Der Ausgang schaltet sich aus und wird wiederherstellt, nachdem das Problem beseitigt wird und der Netzteil erneut gestartet.

Normen & Zertifikate

Normen (LVD)	EN 61347-1, EN 61347-2-13
Normen (EMV)	EN 61000-3-2, EN 61000-3-3 EN 61000-4-2, EN 61000-4-5 EN 55015, EN 61547,
Prüfzeichen	CE, TÜV Rheinland
RoHS übereinstimmend	Ja

Abmessung & Montage
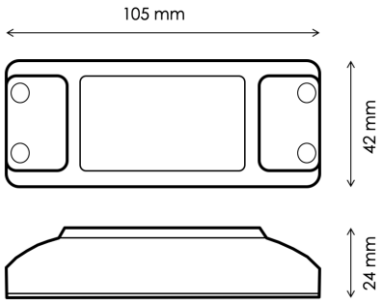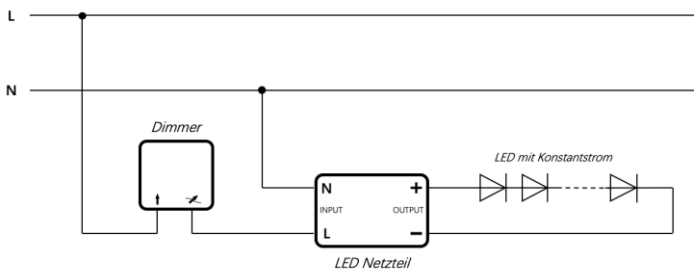
Art des Anschluss	Schraubklemme
Leitungsquerschnitt, eingangseitig	0,75...1,5 mm²
Leitungsquerschnitt, ausgangseitig	0,75...1,5 mm²
Abisolierlänge, eingangseitig	6...8 mm
Abisolierlänge, ausangseitig	6...8 mm